NIECKA BRODZIKA Z WODNYM PLACEM ZABAW

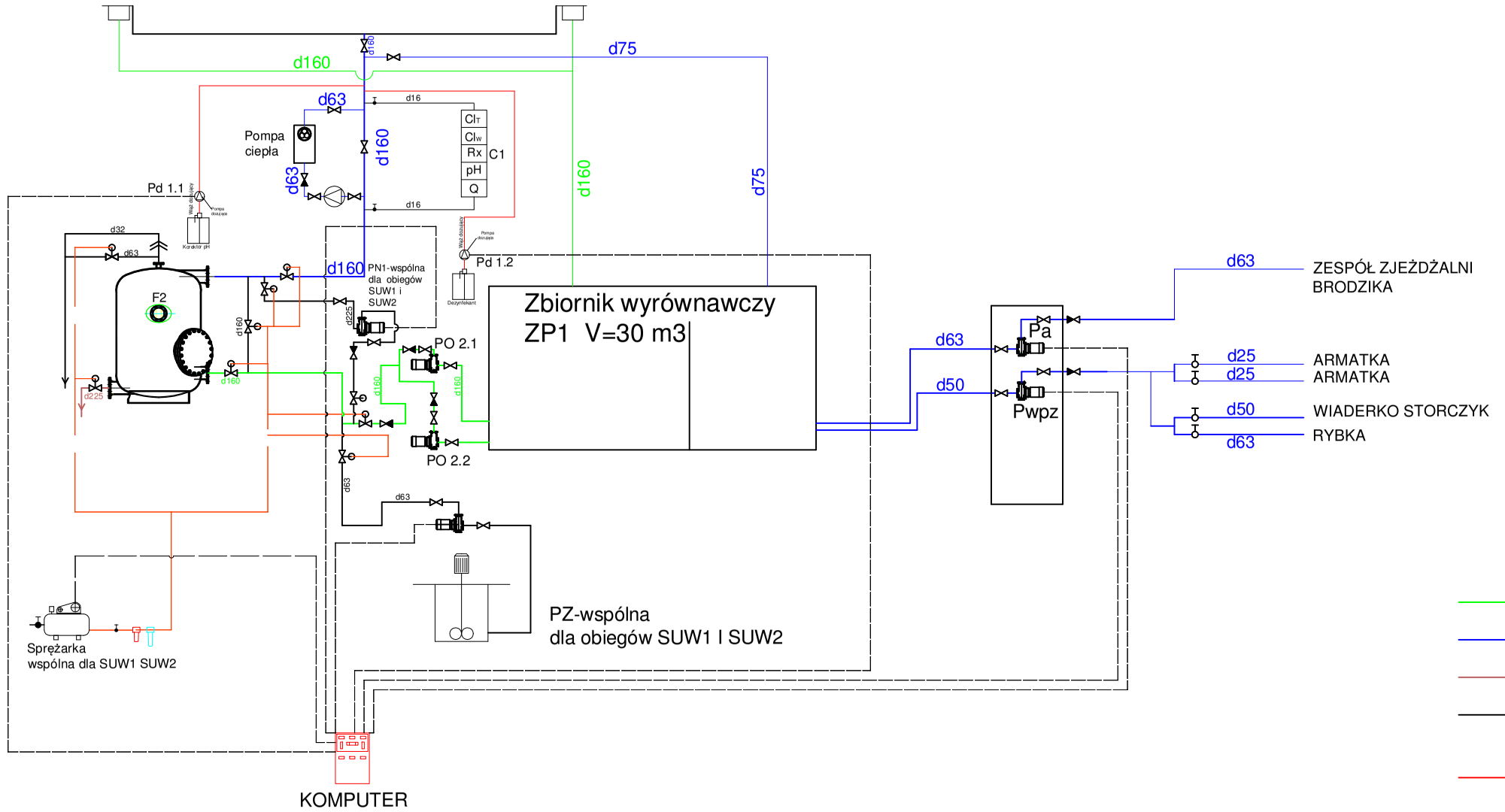

woda przed filtracją

woda po filtracji

woda do kanalizacji

rurociąg zawiesiny ziemi okrzemkowej

dozowanie chemii

sprężone powietrze na potrzeby AKPiA

przewody zasilające i sygnałowe

"MWM" Sp. z o.o. Sp.K. GLIWICE
Biuro Projektów ul. Grottgera 35, 44-100 Gliwice
tel/fax 032 279 05 48 e-mail: biuro@mwm.pl

Inwestycja (nazwa)
ODBUDOWA Z PRZEBUDOWĄ ZESPOŁU BASENÓW W PRUDNIKU

Inwestor (nazwa i adres)
MIASTO PRUDNIK
UL. KOŚCIUSZKI 3, 48-200 PRUDNIK

Tytuł projektu
PROGRAM FUNKCJONALNO-UŻYTKOWY

Tytuł rysunku
SCHEMAT TECHNOLOGICZNY BRODZIKA SUW2

Oznaczenie projektu			Kolejny nr rysunku			Data	Skala
Nr zlecena/KT	Stadium	Branza	Nr kolejny	Arkusz	Zmiana		
KT-366	PFU	UW	3	XX		10.2025	

mgr inż. WITOLD FRANKE upr. bud. 179/2001	mgr inż. MATEUSZ FRANKE
Autor/Projektant	Opracował

WŁAŚCICIELEM PRAW DO NINIEJSZEGO RYSUNKU JEST PRZEDSIĘBIORSTWO "MWM" Sp. z o.o. Sp.K. w Gliwicach